Шаг рам 3,6 м. Нагрузка 350 кг / м2
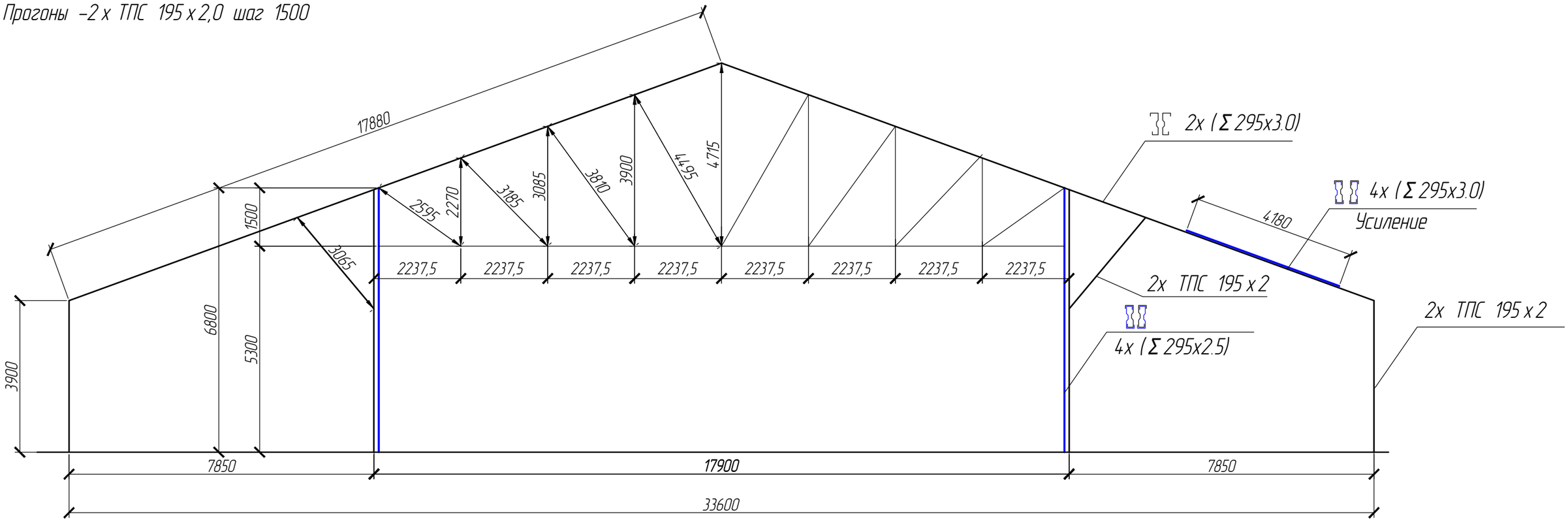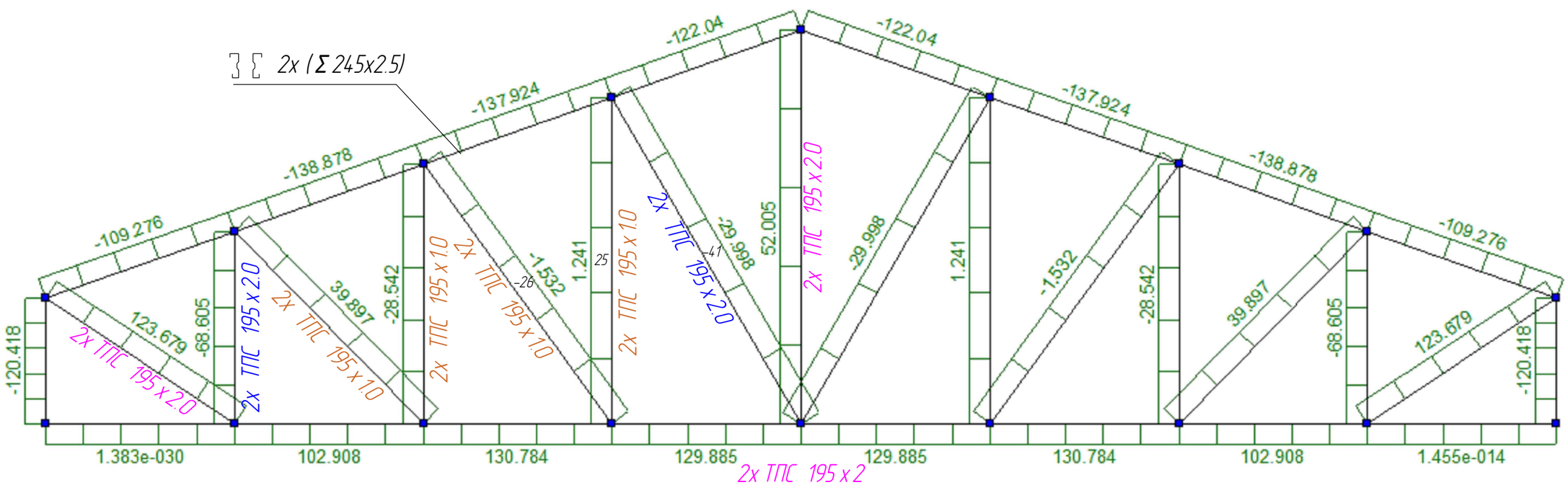
Прогоны –2 х ТПС 195 х 2,0 шаг 1500